DIMENSIONI FILTRI SERIE "F" *"F" SERIES FILTERS DIMENSIONS*			
CODICE *CODE*	NUMERO DISEGNO *DRAWING NUMBER*	DIMENSIONI/*DIMENSIONS*	
		A (mm.)	B (mm.)
F40/MR	1	46.4±0.20	6.5±0.10
F60/MR	1	64.0±0.20	12.2±0.10
F80/MR	2	86.0±0.20	12.2±0.10
F92/MR	2	97.0±0.20	12.2±0.10
F120/MR	2	126.0±0.20	13.0±0.10
F150/MR	3	179.0±0.30	24.7±0.10

DISEGNO 1
DRAWING 1

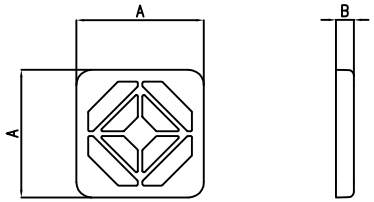

DISEGNO 2
DRAWING 2

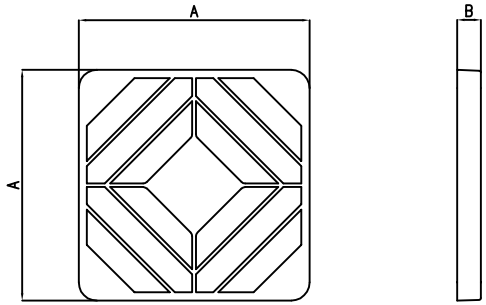

DISEGNO 3
DRAWING 3

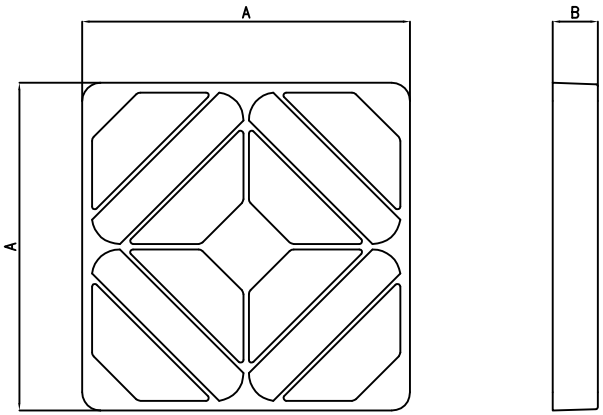

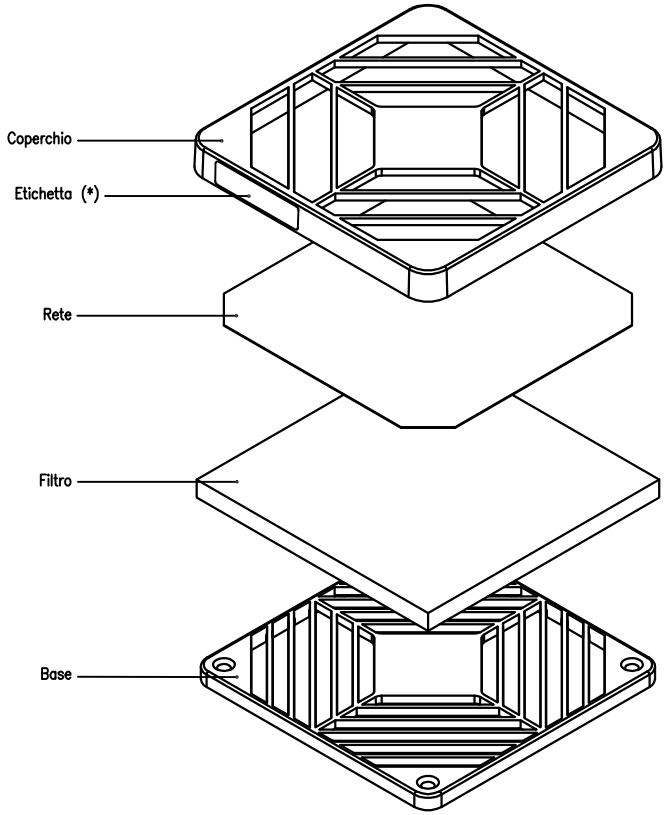

NOTE: _ La vista in esploso adotta design generico per tutti i modelli indicati in tabella F*/MR.
_ I materiali dei componenti sono indicati nelle specifiche degli stessi.
_ (*) Etichetta esclusa su F40/MR

Rev.	Descrizione modifica/Changes description	Disegnatore/Designer	Controllato/Checked	Approvato/Approved	Data/Date
3	Aggiunta etichetta	M.S.	S.C.	S.C.	21/03/2018
2	Aggiornamento disegno con vista esplosa	N.L.	M.S.	C.A.	14–11–11

Tolleranze non indicate secondo/ Unless otherwise specified tolerances precision UNI-EN 22768-1 Media/Medium				R.lib/Roughness Ra µm	R n.q./Unsp. Rad.	Materiale/Material:
0 ÷ 6	±0,1	400 ÷ 1000	±0,8	.	.	.
6 ÷ 30	±0,2	1000 ÷ 2000	±1,2	Peso/Weight g.:	Sm n.q./Unsp. Ch.	Trattamento/Treatment:
30 ÷ 120	±0,3	2000 ÷ 4000	±2,0			
120 ÷ 400	±0,5	> 4000	–	.	.	.

Fandis
colors of engineering

Descrizione/Description:
Filtro plastico serie "F"
"F" series plastic filter

Cod. Pezzo/Part Number:
F*/MR

Note:
Ingombri variabili come da tabella

Q.tà/Q.ty: .

Cod. progetto/Project N.: .

Scala/Scale: .

Foglio/Sheet: 1 di 1

N. Disegno/Drawing Nr:
TDC–A17

Form/Layout: A2

Disegno di proprietà Fandis s.p.a. a termine di Legge, sono vietate le riproduzioni e la diffusione a terzi senza autorizzazione scritta
This drawing is Fandis's S.p.A. property. It can not be copied, reproduced, disclosed to other without written approval of Fandis