Simpex Electronic AG
Binzackerstrasse 33
CH-8620 Wetzikon
Telefon +41-44-931 10 10

www.simpex.ch
contact@simpex.ch

CHE-108.018.777 MWST



Casambi IP65 ZHAGA 18 PIR Sensor + Light Sensor, DALI Dimming, DALI BUS Input

Artikel-Nr:	SR-9105-PIR-ZH18-DA-B	
Lagerbestand:	Lieferbar auf Bestellung (0)	CHF 99.60

Beschreibung

Der IP65-Bewegungssensor vereint Anwesenheitserkennung, Tageslichtnutzung, DALI-Dimmung und Casambi-Funktechnologie. Der Sensor ist mit DALI-LED-Treibern kompatibel, und die Leuchten müssen lediglich an das Stromnetz angeschlossen werden. Das Ergebnis sind ein höherer Komfort für die Nutzer und erhebliche Energieeinsparungen, die selbst den strengsten Energievorschriften für Gebäude gerecht werden.

Technische Daten

- Stromversorgung: DALI BUS
- Stromaufnahme: < 20mA
- Dimmsteuerung: DALI2
- Statusanzeigen: Rot (Bewegungserkennung)
- Art der Anwesenheitserkennung: PIR-Sensor
- Lux-Erfassungsbereich: 0–1000 Lux
- Montagehöhe: Bis zu 17m, empfohlene Höhe: 12–15m
- Erfassungswinkel: 360° (Decke)
- Erfassungsreichweite: Bis zu 18 Meter bei einer Montagehöhe von 17m
- IP65
- 5 Jahre Garantie

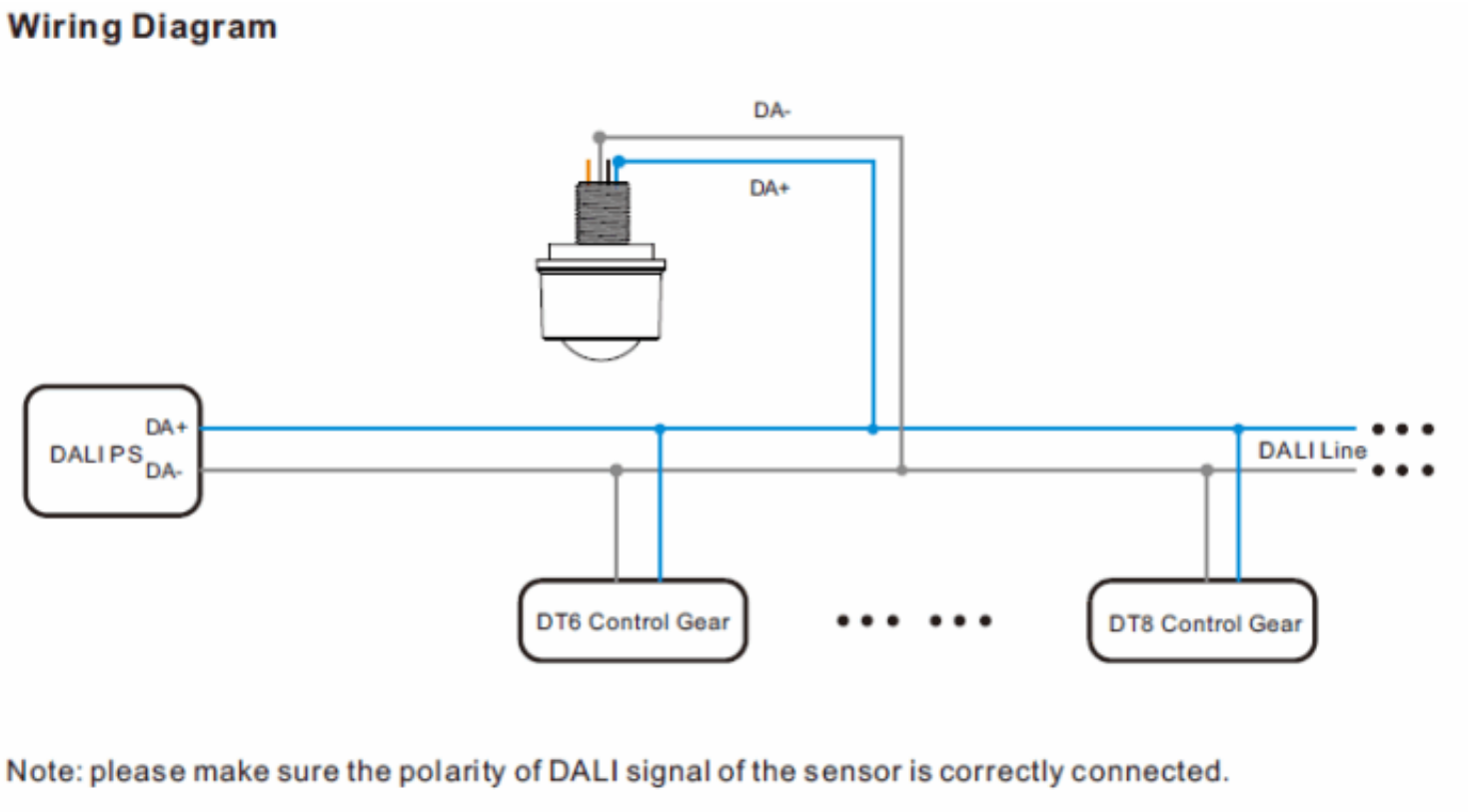

Zusätzliche Information

Ansteuerung	DALI2, Casambi
Farbe	Schwarz
Hersteller	Sunricher
Herstellergarantie	5 Jahre
Höhe (mm)	42.8
Durchmesser (mm)	47.4